БРК.01

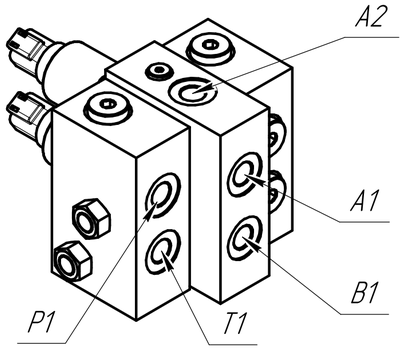

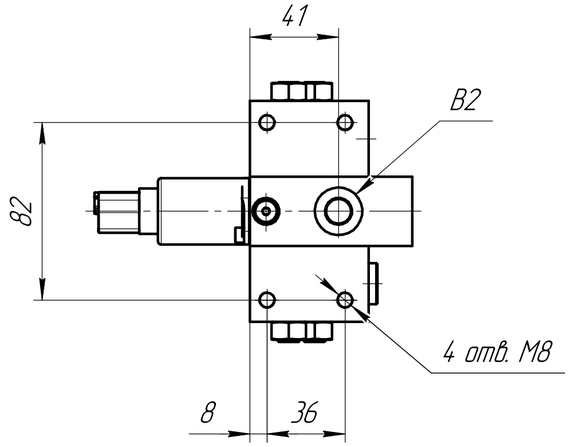

Схема гидравлическая

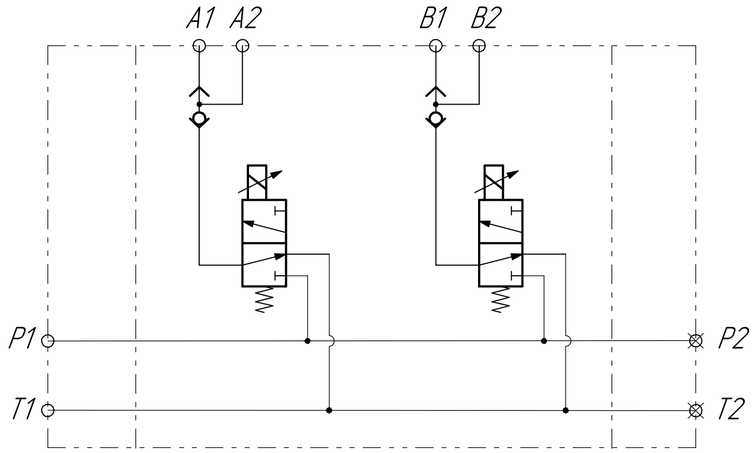

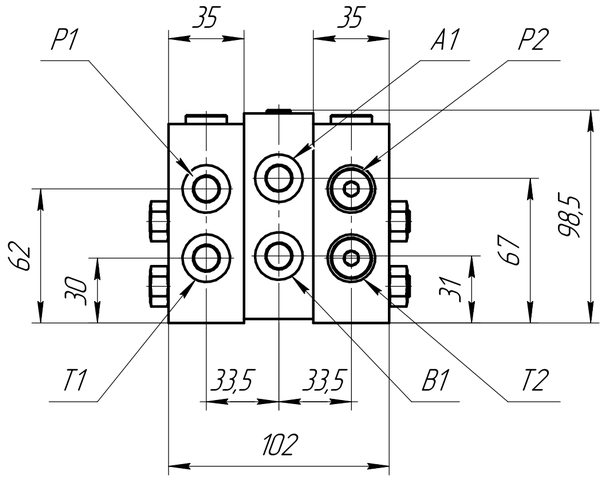

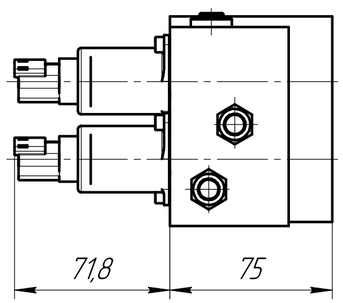

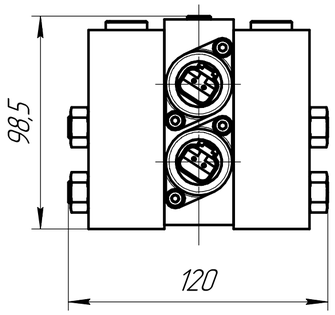

Технические характеристики

№	Параметр	12В	24В
1	Максимальное давление питания P1, P2, бар	50	
2	Максимальное давление дренажа T1, T2, бар	30	
3	Максимальное рабочее давление A1, A2, B1, B2, бар	30	
4	Максимальные перетечки P – T не более, л/мин		
	– при отсутствии питания	0,03	
	– при наличии питания	0,25	
5	Максимальный расход на каждом клапане, л/мин	10	
6	Рабочий диапазон температуры рабочей жидкости, °C	–30...+110	
7	Требования к чистоте рабочей жидкости	X/20/18 ISO 4406	
8	Размер ячеек встроенной фильтрующей сетки	200 мкм	
9	Порты A1, A2, B1, B2, P1, P2, T1, T2	G 1/4	
10	Напряжение питания электромагнитов, В	12	24
11	Максимальный ток ШИМ-сигнала, мА	1500	750
12	Сопротивление обмотки, Ом	5,1±5%	20,8±5%
13	Частота ШИМ-сигнала, Гц	180	120
14	Скорость изменения давления в линиях A и B, мс		
	– при включении (P = 0% – 90%)	<40	<40
	– при выключении (P = 100% – 0%)	<40	<40
15	Разъемы электромагнитов	DEUTCH DT04-2P	

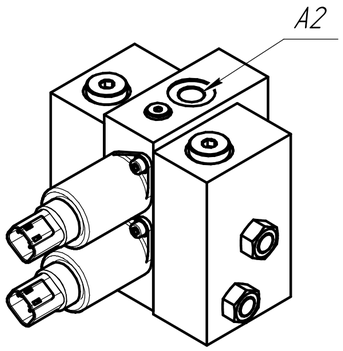

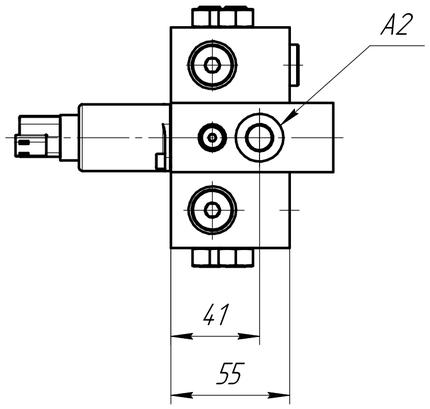

Изм.	Лист	№ докум.	Подп.	Дата
Разраб.				
Пров.				
Т.контр.				
Н.контр.				
Утв.				

БРК.01

Блок редукционных клапанов

Лит.	Масса	Масштаб
	4,79	1:2

Лист | Листов 1

electro-controls.ru
ootdnt@inbox.ru
+7-965-533-21-13

Новая Техника

Копировал | Формат A2

Перв. примен. | Справ. № | Подп. и дата | Инв. № дубл. | Взам. инв. № | Подп. и дата | Инв. № подл.